Protector para retenida R1

Características

Uso:
Diseñado para proteger todo tipo de retenidas en líneas de distribución eléctrica.

Material:
Lamina de acero al carbón galvanizada y pintura electrostática tipo poliéster color amarillo y negro.
Gancho y solera galvanizados.

Accesorios:
2 Tuercas hexagonales galvanizadas de 12. 7 mm
2 Roldanas de presión galvanizadas de 12.7mm
2 Roldanas planas tipo B, diámetro D1 de 14.27mm con espesor de 2.77mm.

Especificación:
CFE 2P600 43.

Acabado:
El galvanizado está de acuerdo a la especificación 2100001 2015.
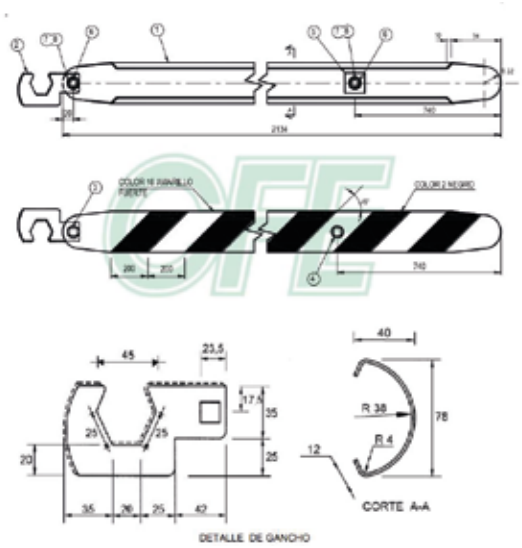
Empaque:
Empaque con 10 piezas.